品　番	適用ドア寸法 DW×DHmm	ドア重量 kg以下
12AM	1050×2100	120

①トップピボット（上枠側）

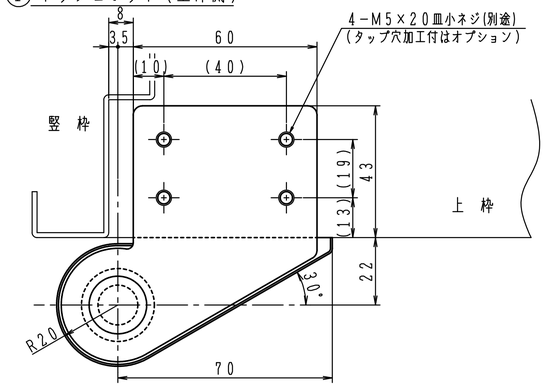

③アーム

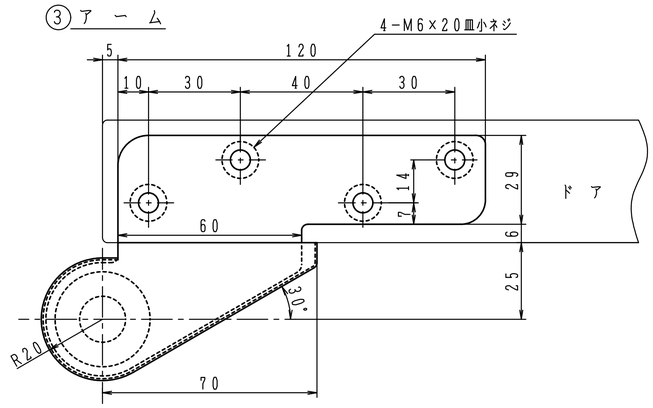

②トップピボット（ドア側）

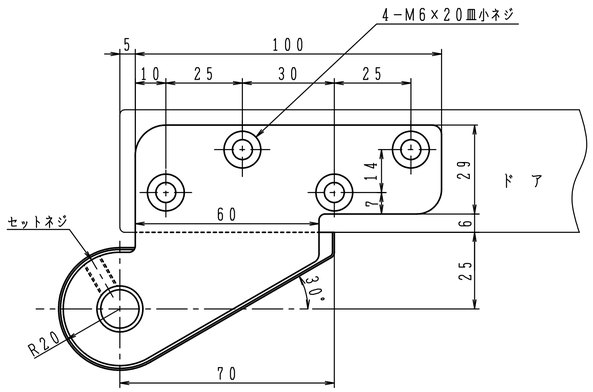

セットネジは軸の抜止めです。
必ず締込んで下さい。

④床面軸座

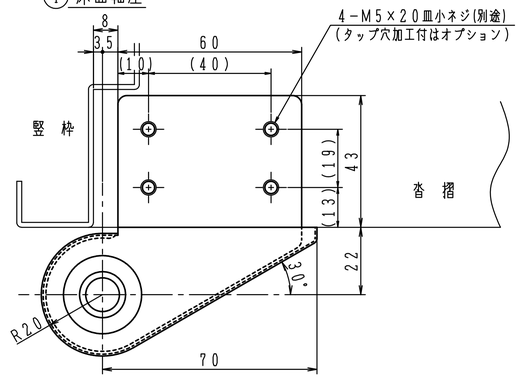

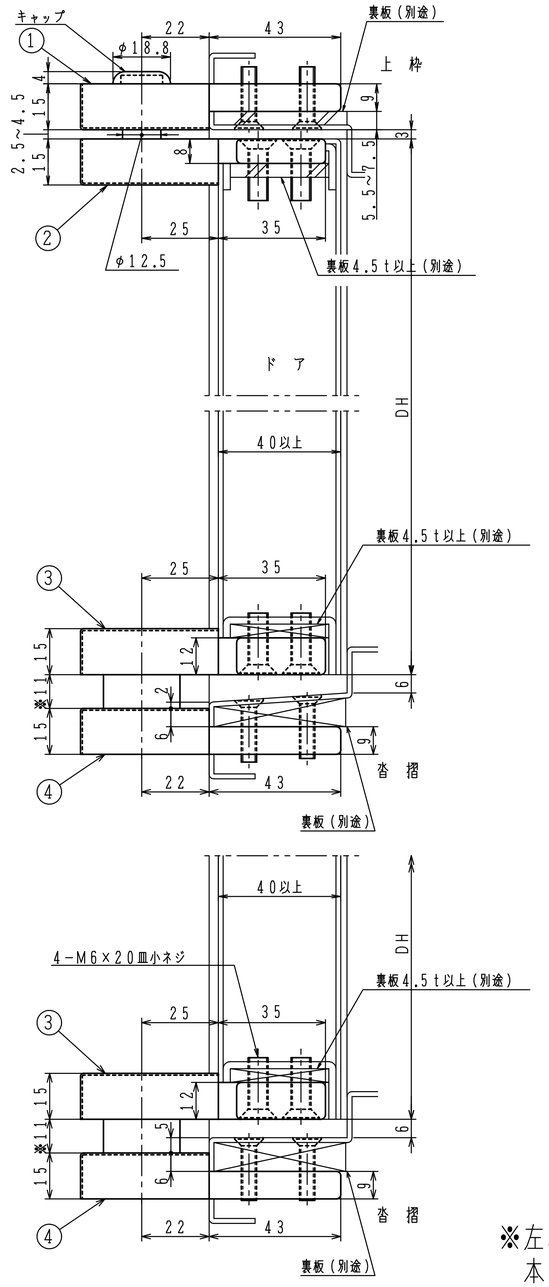

※左右勝手があります。
本図は右開きを示す。

左右勝手基準

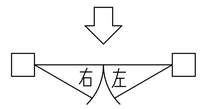

■タップ型(①④タップ穴加工付)は品番の後にＴＡＰを付けて下さい。(オプション)　発注例：１２ＡＭ ＴＡＰ
　タップ穴は(　)内寸法をご参照下さい。
■①カバー３㎜伸ばしは品番の後に①Ｔを付けて下さい。(オプション)　発注例：１２ＡＭ ①Ｔ

※印チリ寸法(アームと床面軸座の間隔)は１１㎜になります。
　他の寸法が必要な場合はご注文の際に１２ＡＭ(チリ○○㎜)と
　ご記入下さい。

日本ドアーチエック製造株式会社	図面名 ピボットヒンジ　１２ＡＭ(沓摺挿入型)　納まり図	改訂 1