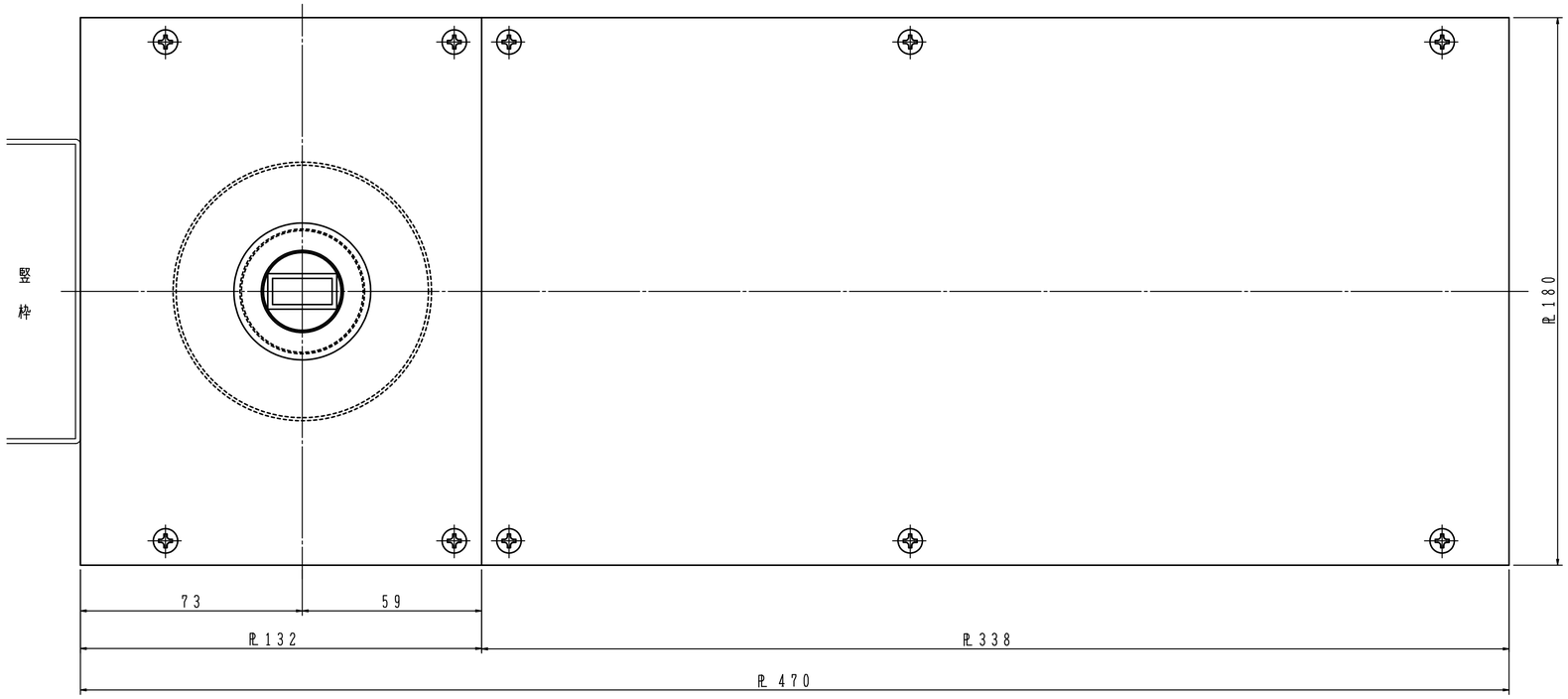

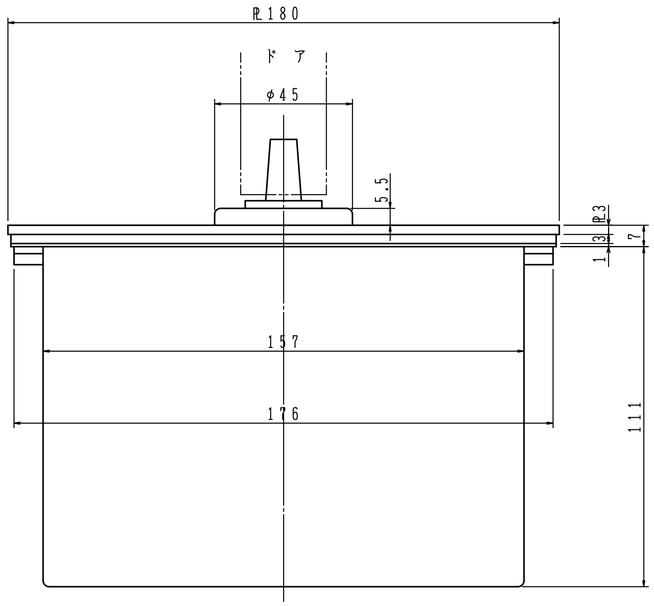

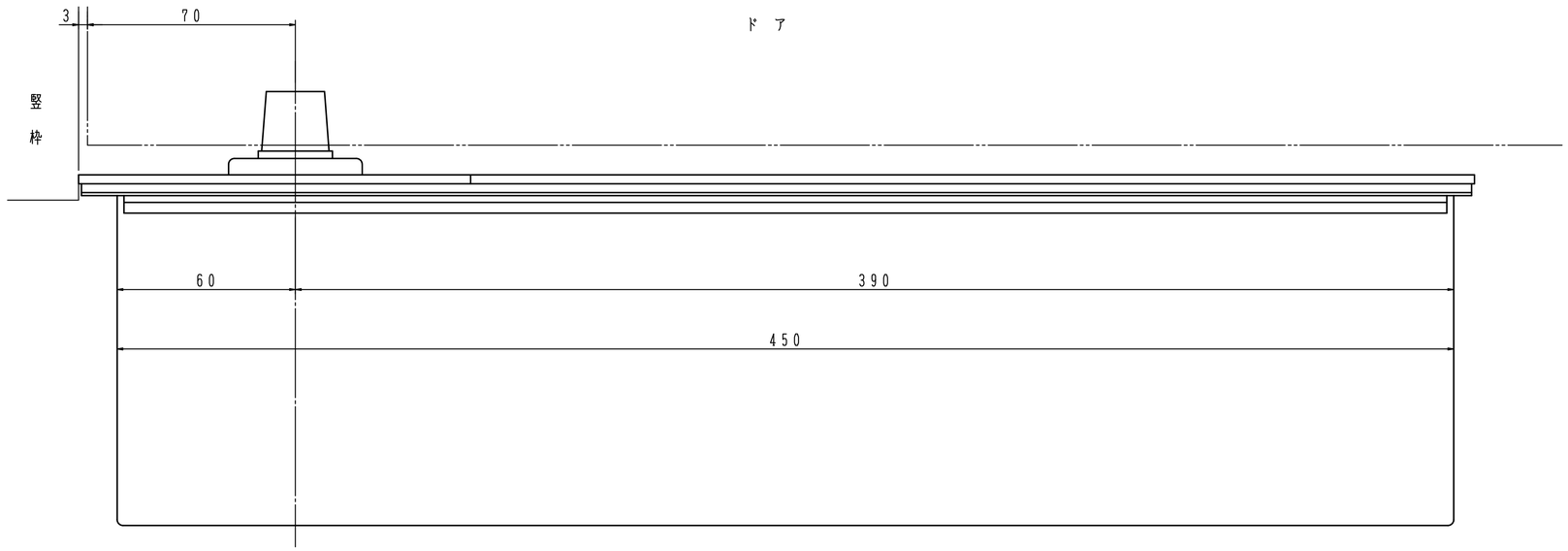

日本ドアーチエック製造株式会社	図面名 アクアヒンジ AQ E-140/AQ ES-140 納まり図	改訂 1

アクアヒンジの石張り納まり

１１～２５ｍｍ厚の石張り納まりに対応出来るよう、主軸伸ばしのフロアヒンジを設定しております。
(軸伸ばし寸法はＨ寸法＋７ｍｍ)

石　厚	Ｈ	プレートタイプ
２１～２５	２７	Ｉ－Ａ－２７
１６～２０	２２	Ｉ－Ａ－２２
１１～１５	１７	Ｉ－Ａ－１７

例：石厚２２ｍｍの場合、調整シロ（接着剤等）により
　　Ｈ寸法を２７ｍｍに調整して下さい。
　　又そのプレートタイプはＩ－Ａ－２７になります。

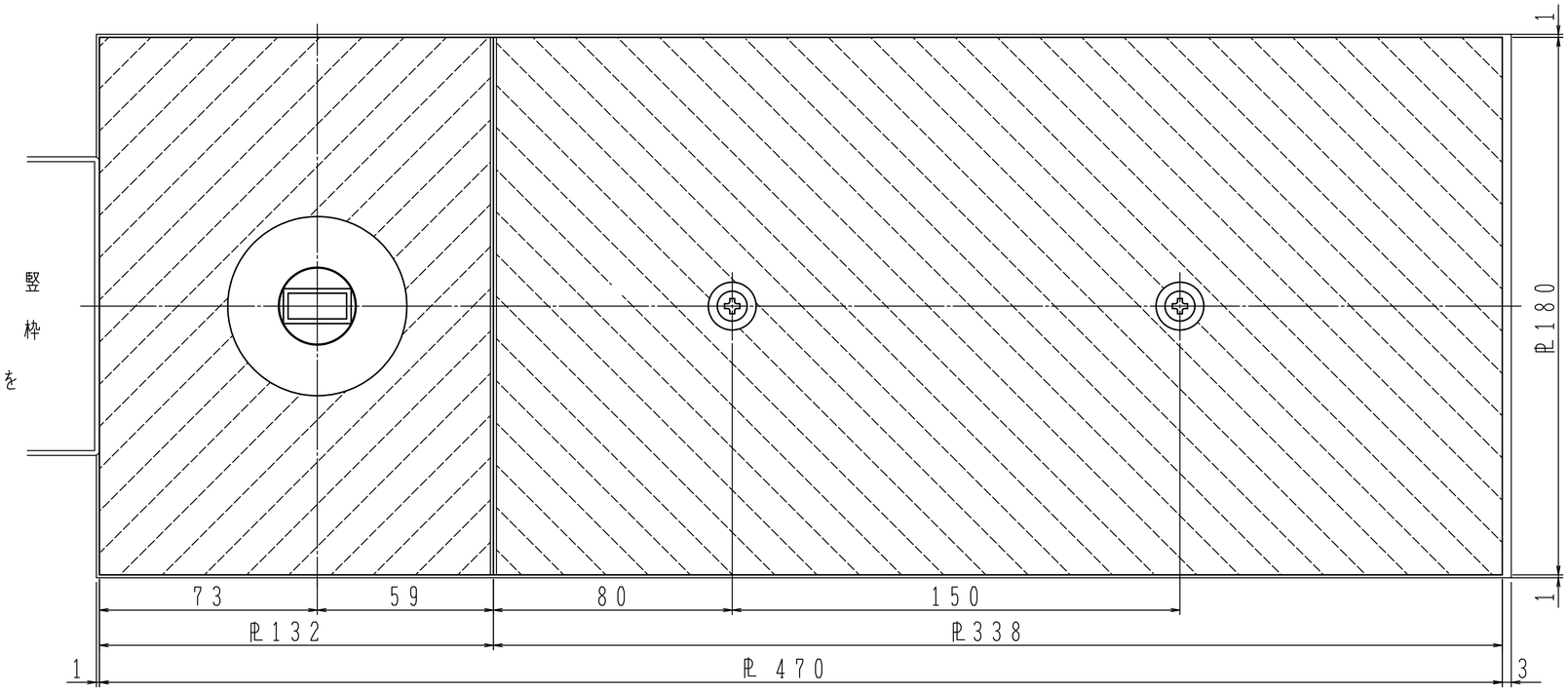

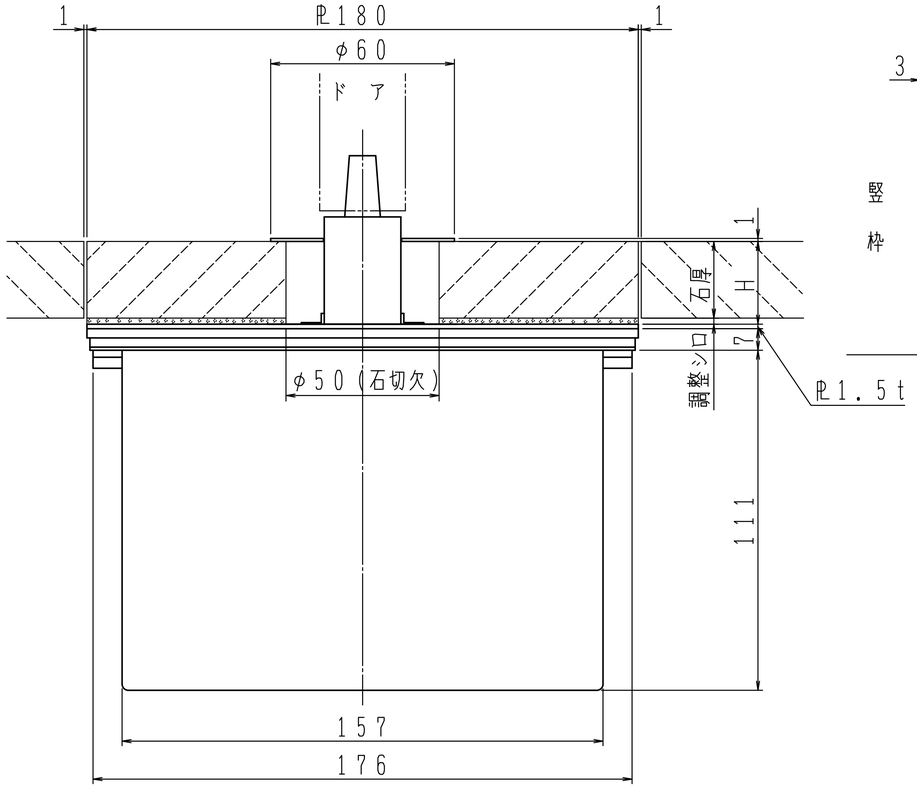

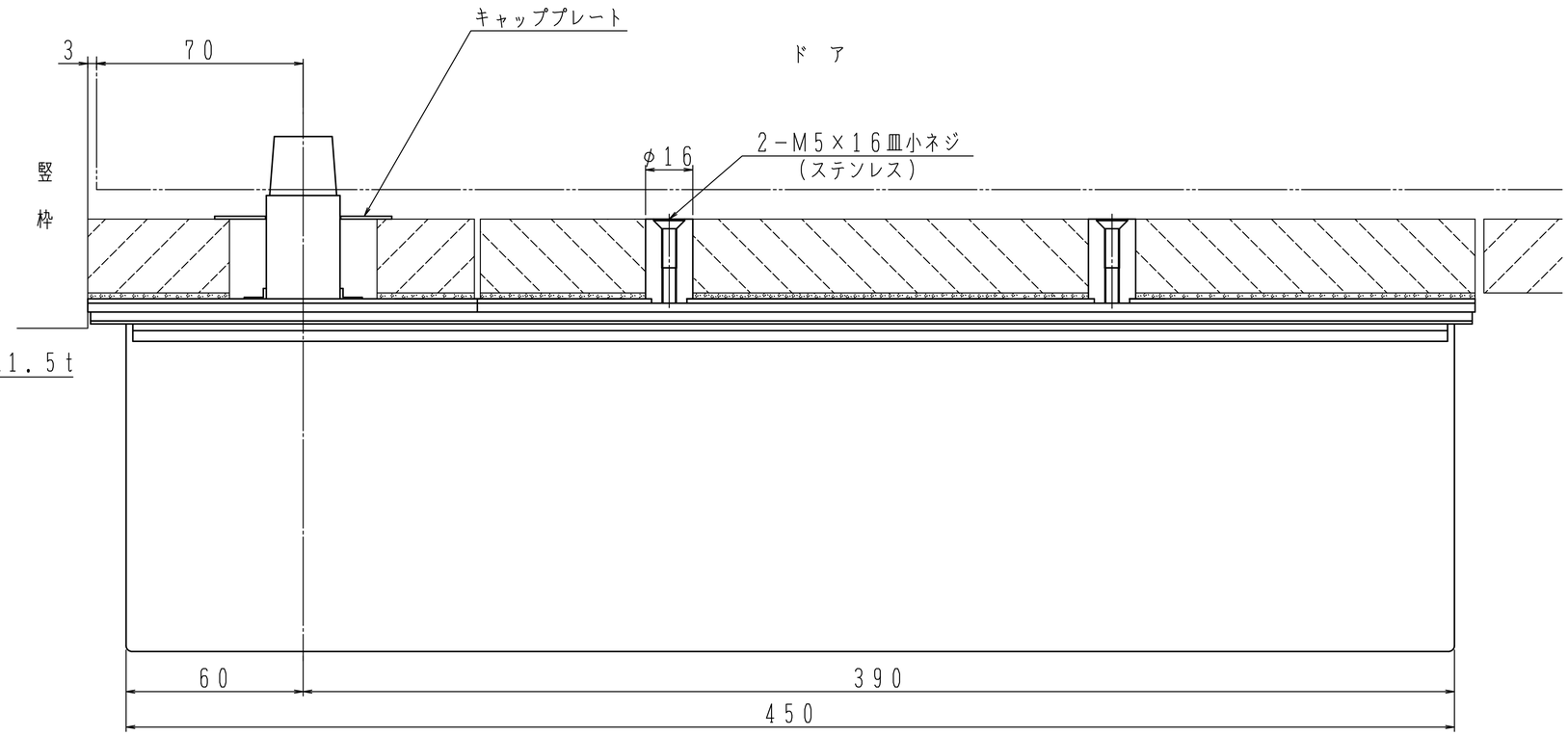

日本ドアーチエック製造株式会社	図面名 アクアヒンジ　AQ E－140／AQ ES－140 石張りAタイプ　納まり図	改訂 1

アクアヒンジの石張り納まり

１１～２５ｍｍ厚の石張り納まりに対応出来るよう、主軸伸ばしのフロアヒンジを設定しております。
(軸伸ばし寸法はＨ寸法＋７ｍｍ)

石　厚	Ｈ	プレートタイプ
２１～２５	２７	Ｉ－Ｂ－２７
１６～２０	２２	Ｉ－Ｂ－２２
１１～１５	１７	Ｉ－Ｂ－１７

例：石厚２２ｍｍの場合、調整シロ（接着剤等）により
　Ｈ寸法を２７ｍｍに調整して下さい。
　又そのプレートタイプはＩ－Ｂ－２７になります。

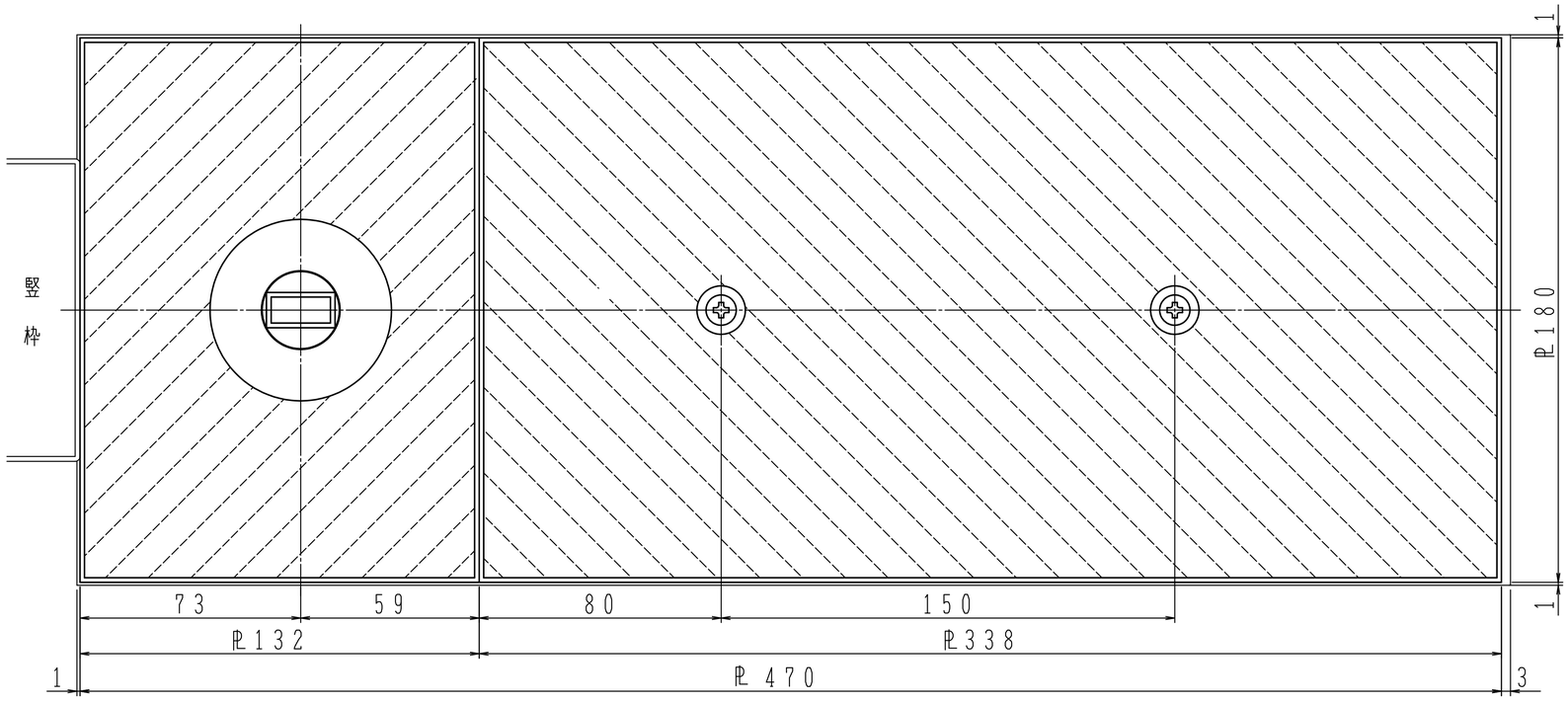

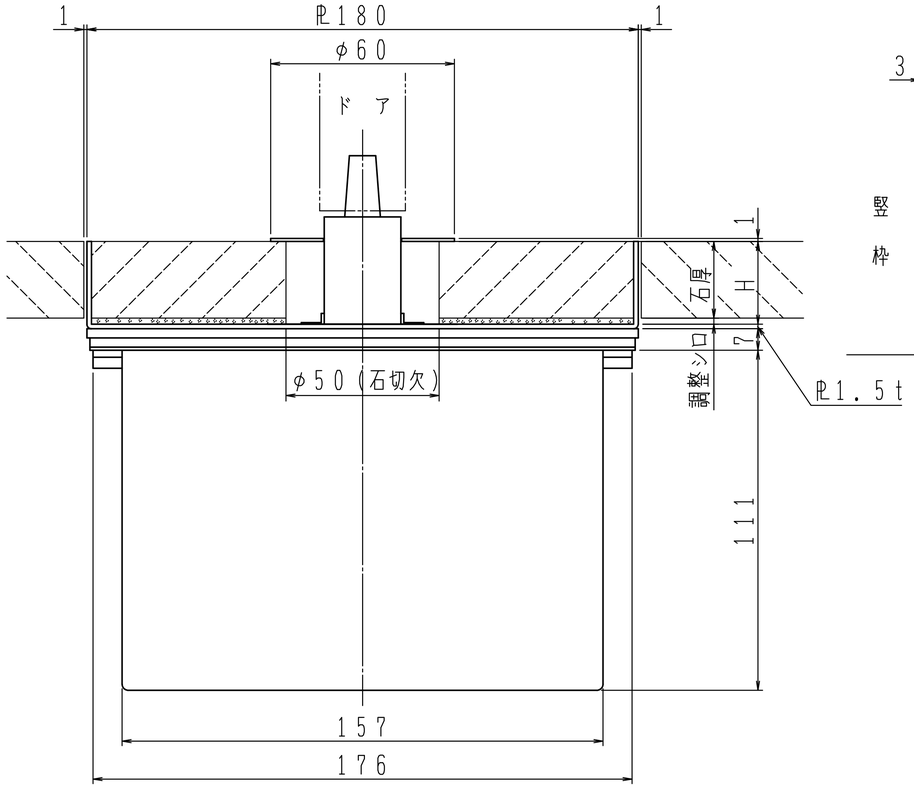

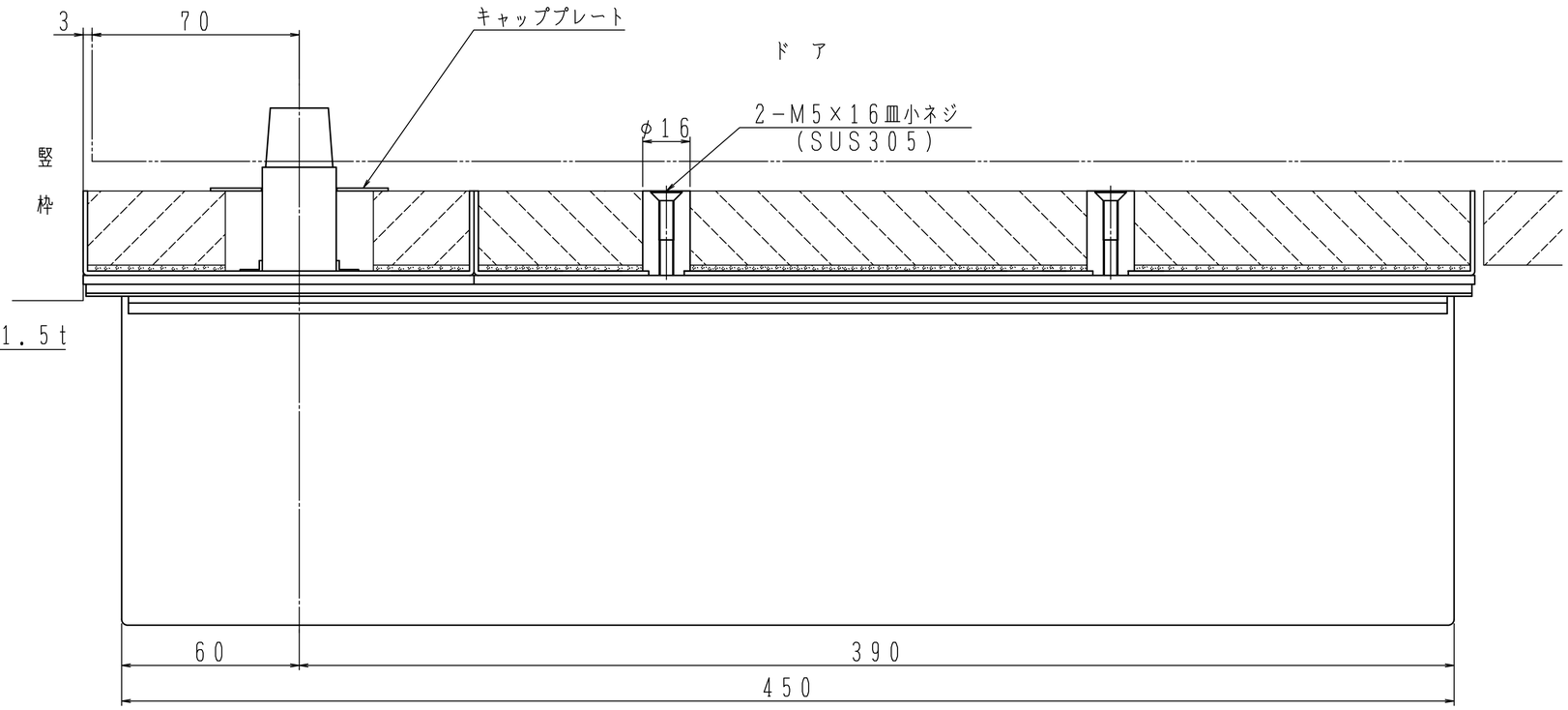

日本ドアーチエック製造株式会社	図面名 アクアヒンジ　AQ E－140／AQ ES－140 石張りBタイプ　納まり図	改訂 1