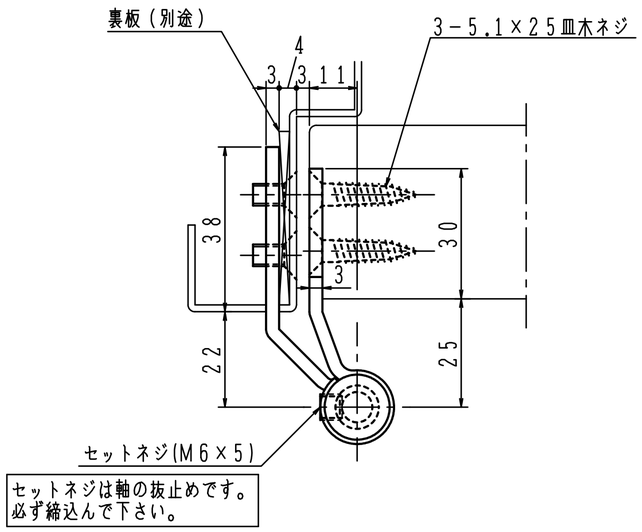

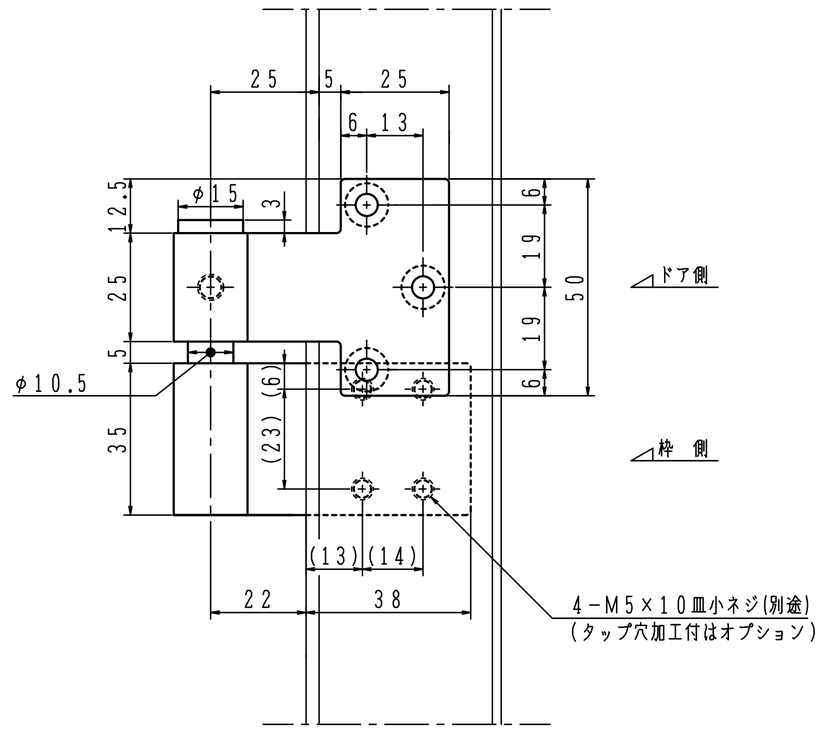

注)木製用取付ネジは木の種類によって
緩み等が発生する場合があります。

■タップ型は(　)内寸法にて製作出来ます。(オプション)

本図は右開きを示す。

日本ドアーチエック製造株式会社	図面名 ピボットヒンジ　中間吊り金具　SWD8C－5用　納まり図	改訂 1